圣理华知识产权

《拉链知识产权月刊》

2018 年第十一期

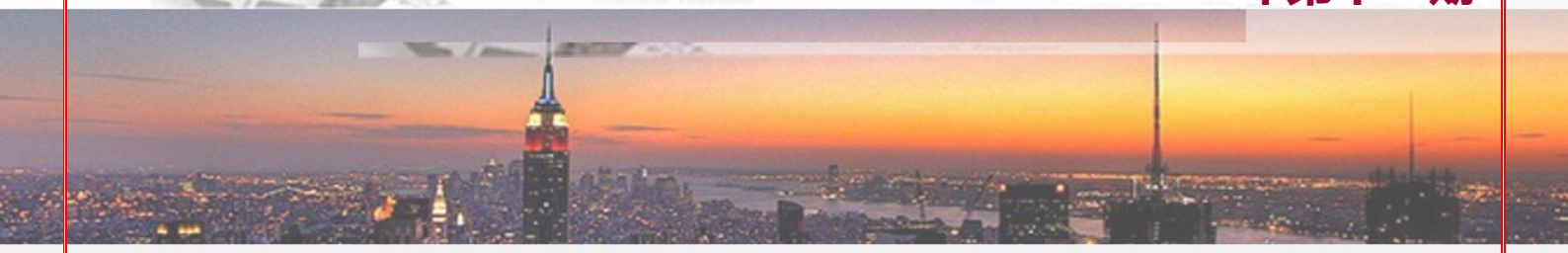

拉链专利动态 Zipper patent picks

拉链行业上月专利统计

- 国内企业专利申请排行统计
- 国内企业专利申请类型统计
- 2018 年 10 月专利清单

拉链行业上月专利统计

- 国内企业专利技术领域分析
- 国内企业专利法律状态分析

YKK 专利精选

- CN201710167634.X 拉头的搬送装置及其搬送方法
- CN201710196141.9 拉链条制造装置及方法、以及对拉链条贴附增强膜的方法
- CN201710191433.3 拉链组装装置的零件安装装置
- CN201310429741.7 拉链
- CN201810769575.8 一种拉链头及拉链

知名企业专利精选

- CN201810413280.7 一种密封拉链
- CN201810534135.4 一种拉片及拉头
- CN201810620521.5 一种拉头及一种拉链
- CN201611095929.2 一种注塑拉链链牙及其制备方法和注塑拉链
- CN201810865468.5 防撞拉头和防撞拉链
- CN201810544158.3 一种灌胶间色拉链
- CN201810533554.6 一种裤子用防滑拉链

知识产权资讯 Intellectual Property News

- 纺织老板：旺季并未爽约！只是我们想要的太多了！
- 汇率推升纺织服装板块防御力 机构推荐 11 只三季报预喜股
- 提升专利质量 建设知识产权强国
- 知识产权质押融资大有可为

拉链专利动态 Zipper Patent Information

国内企业专利申请排行统计

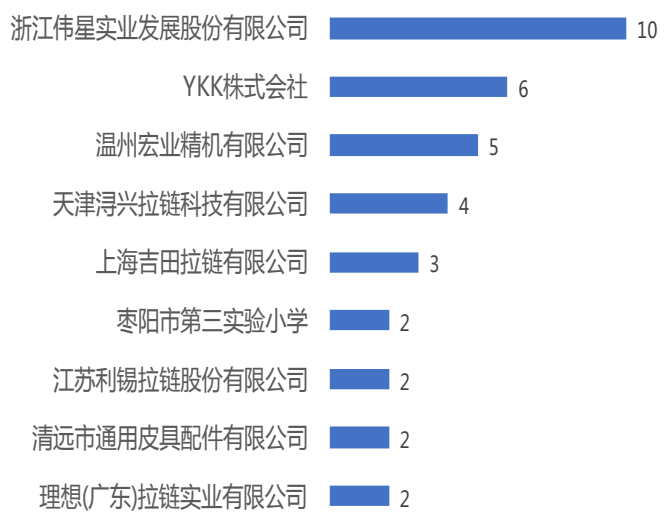

2018 年 10 月份在国内拉链领域，专利公开总量为 62 件；其中伟星实业（10 件），YKK（6 件），宏业精机（5 件），浔兴拉链（4 件）和吉田拉链（3 件），其余均为 3 件及以下。

国内企业专利技术领域分析

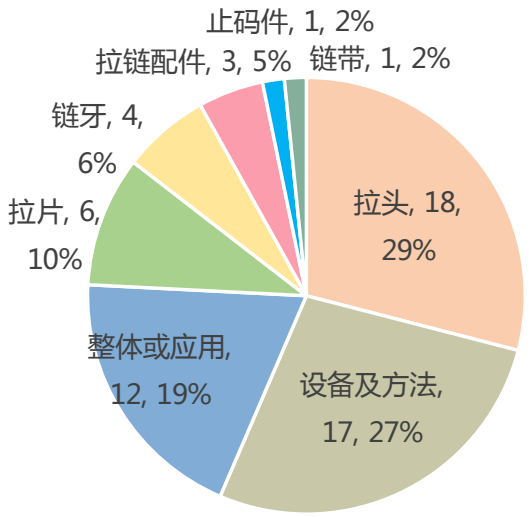

2018 年 10 月份在国内拉链领域，公开的专利涉及拉头（18 件），设备与方法（17 件），整体或应用（12），拉片（5 件），链牙（4 件），拉链配件（3 件）。

国内企业专利申请类型统计

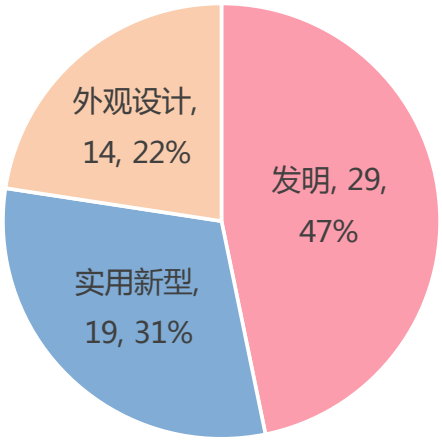

2018 年 10 月份在国内拉链领域，专利公开最多的类型是发明（29 件），其次是实用新型（19 件），最后是外观设计（14 件）。

国内企业专利法律状态分析

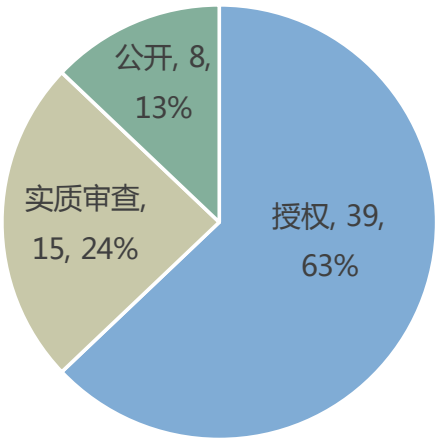

2018 年 10 月份在国内拉链领域，授权专利 39 件，实审中专利 15 件，处于公开的专利 8 件。

专利清单 Patent List

序号	申请号	申请年	专利名称	申请人	技术分支
1	CN201810534169.3	2018	一种便于更换拉链头的拉链	天津浔兴拉链科技有限公司	拉头
2	CN201820271713.5	2018	一种双层链齿高强度尼龙拉链	玉山县锐航工贸有限公司	链牙
3	CN201721926418.0	2017	一种拉链头与拉链片的装配机	吕博	设备及方法
4	CN201810960185.9	2018	拉链生产装置	东莞沐龙机器人科技有限公司	设备及方法
5	CN201810769575.8	2018	一种拉链头及拉链	浙江伟星实业发展股份有限公司	拉头
6	CN201810534135.4	2018	一种密封拉链	天津浔兴拉链科技有限公司	整体或应用
7	CN201810408154.2	2018	一种智能拉链蓝牙控制系统	苏州泽一自动化科技有限公司	设备及方法
8	CN201820184209.1	2018	一种拉链上止及具有该拉链上止的拉链	浙江伟星实业发展股份有限公司	止码件
9	CN201820006697.7	2018	可温变拉链以及可温变拉链组件	江苏利锡拉链股份有限公司	整体或应用
10	CN201820006672.7	2018	可光变的拉链以及可光变的拉链组件	江苏利锡拉链股份有限公司	整体或应用
11	CN201721882290.2	2017	一种收卷式注塑拉链	陈李君	整体或应用
12	CN201721892896.4	2017	一种新型干网拉链对环	江门鸿荣纺织研究院有限公司	拉链配件
13	CN201721468124.8	2017	拉链头	深圳市经纬拉链有限公司	拉头
14	CN201721465119.1	2017	一种拉链、拉头及拉片	浙江伟星实业发展股份有限公司	拉头
15	CN201721429408.6	2017	一种拉头	浙江伟星实业发展股份有限公司	拉头
16	CN201710175654.1	2017	可放小药丸的拉链	枣阳市第三实验小学	整体或应用
17	CN201710174152.7	2017	可挂钥匙的拉链	枣阳市第三实验小学	整体或应用
18	CN201710167634.X	2017	拉头的搬送装置及其搬送方法	YKK 株式会社	设备及方法

序号	申请号	申请年	专利名称	申请人	技术分支
19	CN201610325696.4	2016	一种弹簧拉头	理想（广东）拉链实业有限公司	拉头
20	CN201610240331.1	2016	一种弹片拉头	理想(广东)拉链实业有限公司	拉头
21	CN201510290247.6	2015	反光带贴带机	理想(广东)拉链实业有限公司	设备及方法
22	CN201810854283.4	2018	拉头罩及其应用的拉链	开易(广东)服装配件有限公司	拉链配件
23	CN201810584071.9	2018	一种自动拉链	南京信息工程大学	整体或应用
24	CN201810532031.X	2018	一种带有儿童安全锁的气密拉链拉头	天津浔兴拉链科技有限公司	拉头
25	CN201810620521.5	2018	一种拉头及一种拉链	浙江伟星实业发展股份有限公司	拉头
26	CN201721274831.3	2017	一种自锁式拉链自动头	广州市正伟翔拉链有限公司	拉头
27	CN201710196141.9	2017	拉链条制造装置及方法、以及对拉链条贴附增强膜的方法	YKK 株式会社	设备及方法
28	CN201710191433.3	2017	拉链组装装置的零件安装装置	YKK 株式会社	设备及方法
29	CN201710170401.5	2017	一种带日式圈拉头自动上抽芯片的组装机	泉州市展鸿自动化科技有限公司	设备及方法
30	CN201611095929.2	2016	一种注塑拉链链牙及其制备方法和注塑拉链	浙江伟星实业发展股份有限公司	链牙
31	CN201810865468.5	2018	防撞拉头和防撞拉链	浙江伟星实业发展股份有限公司	整体或应用
32	CN201810802087.2	2018	一种隐形拉链工字码自动上码设备	温州宏业精机有限公司	设备及方法
33	CN201810802470.8	2018	一种拉链残留链齿清理设备	温州宏业精机有限公司	设备及方法
34	CN201810544158.3	2018	一种灌胶间色拉链	福建晋江浔兴拉链科技有限公司	整体或应用
35	CN201810533554.6	2018	一种裤子用防滑拉链	天津浔兴拉链科技有限公司	整体或应用
36	CN201820369367.4	2018	一种防夹拉链头	庞皓冰	拉头
37	CN201820195450.4	2018	一种牙加厚网边隐形拉链	深圳市娜尔思时装有限公司	整体或应用
38	CN201820078987.2	2018	一种用于拉链打齿机的夹具	开平市新穗英皮革制品有限公司	设备及方法
39	CN201820069748.0	2018	一种拉链弯角加工装置	开平市新穗英皮具有限公司	设备及方法

序号	申请号	申请年	专利名称	申请人	技术分支
40	CN201721888913.7	2017	一种具有锁止功能的推送式拉链头	东莞市聚福拉链有限公司	拉头
41	CN201810819381.4	2018	一种拉链用插销组件	江苏戴世拉链科技有限公司	拉链配件
42	CN201810797020.4	2018	拉片及拉头	浙江伟星实业发展股份有限公司	拉头
43	CN201680079524.1	2016	改进型拉链滑块系统	泰斯勤·汤姆斯	设备及方法
44	CN201810684205.4	2018	一种用于拉链的化纤布系统	东台市思利达纺织有限公司	设备及方法
45	CN201310429741.7	2009	拉链	YKK 株式会社	整体或应用
46	CN201820459166.3	2018	一种无拉头拉链合链装置	温州宏业精机有限公司	设备及方法
47	CN201820459032.1	2018	一种单开直边花边切断装置	温州宏业精机有限公司	设备及方法
48	CN201721884066.7	2017	一种全自动穿头上码切断机	温州宏业精机有限公司	设备及方法
49	CN201730672179.X	2017	拉链用拉头的拉片	上海吉田拉链有限公司	拉片
50	CN201830331992.5	2018	滑动拉链用拉头	YKK 株式会社	拉头
51	CN201830332202.5	2018	滑动拉链用拉头	YKK 株式会社	拉头
52	CN201830028469.5	2018	拉链拉头	拓乐公司	拉头
53	CN201830102173.3	2018	塑钢链牙	浙江伟星实业发展股份有限公司	链牙
54	CN201830129688.2	2018	塑钢链牙	浙江伟星实业发展股份有限公司	链牙
55	CN201830144873.9	2018	拉链用拉头的拉片	上海吉田拉链有限公司	拉片
56	CN201830144834.9	2018	拉链用拉头的拉片	上海吉田拉链有限公司	拉片
57	CN201830165586.6	2018	拉链拉头	东莞市浔兴拉链科技有限公司	拉头
58	CN201830217821.X	2018	塑料链带	嘉善黑马塑业有限公司	链带
59	CN201830249138.4	2018	带锁拉链头	绍兴市富泰龙服饰有限公司	拉头
60	CN201830264416.3	2018	雪花拉片	清远市通用皮具配件有限公司	拉片

序号	申请号	申请年	专利名称	申请人	技术分支
61	CN201830263399.1	2018	拉片（象鼻火车头）	清远市通用皮具配件有限公司	拉片
62	CN201830269060.2	2018	拉片	汉能移动能源控股集团有限公司	拉片

YKK专利精选 YKK patent Picks

序号：1

名称：拉头的搬送装置及其搬送方法

申请号：CN201710167634.X

申请日：2017 年 03 月 20 日

公告日：2018 年 10 月 09 日

专利权人：YKK 株式会社

申请类型：发明

法律状态：实质审查

IPC：A44B19/42

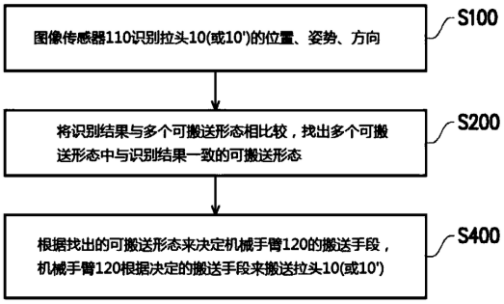

摘要：

本发明提供一种拉头的搬送装置及其搬送方法，可搬送不同姿势、方向的拉头。拉头的搬送装置包括：图像传感器，识别拉头的姿势、方向；机械手臂，具备至少一种搬送手段，且用以搬送拉头；以及控制器。控制器接收图像传感器的识别结果，根据包含能够搬送的多种的拉头姿势与方向的可搬送形态，与识别结果进行比较来决定搬送手段，控制机械手臂并根据搬送手段来搬送拉头。

序号：2

名称：拉链条制造装置及方法、以及对拉链条贴附增强膜的方法

申请号：CN201710196141.9

申请日：2017 年 03 月 29 日

公开日：2018 年 10 月 16 日

专利权人：YKK 株式会社

申请类型：发明

法律状态：实质审查

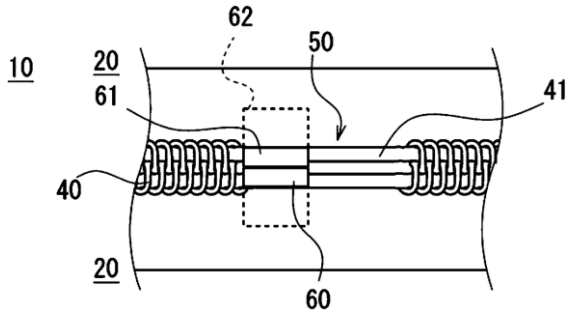

IPC：A44B19/42； A44B19/52 ；A44B19/34 ；A44B19/24；

摘要：

本发明提供一种带有增强膜的拉链条的制造方法，其解决因切断位置的偏差而导致的包围去除部的增强膜长度发生变动的问题。该制造方法包括：在拉链条中形成至少部分地由各拉链牙链带的去除部界定的开口的工序；将至少一对增强膜在开口内进行定位，由此将增强膜的第一部分与去除部相邻地配置，将增强膜的第一部分以外的第二部分配置在各拉链牙链带之间的工序；使增强膜的第一部分与去除部压接的工序；以及在对拉链条进行横拉使得弯折侧缘部平坦化的状态下，使增强膜的第二部分与拉链带的设置有链牙的第一带面压接的工序。

序号：3

名称：拉链组装装置的零件安装装置

申请号：CN201710191433.3

申请日：2018 年 03 月 28 日

公开日：2018 年 10 月 16 日

专利权人：YKK 株式会社

申请类型：发明

法律状态：实质审查

IPC：A44B19/42

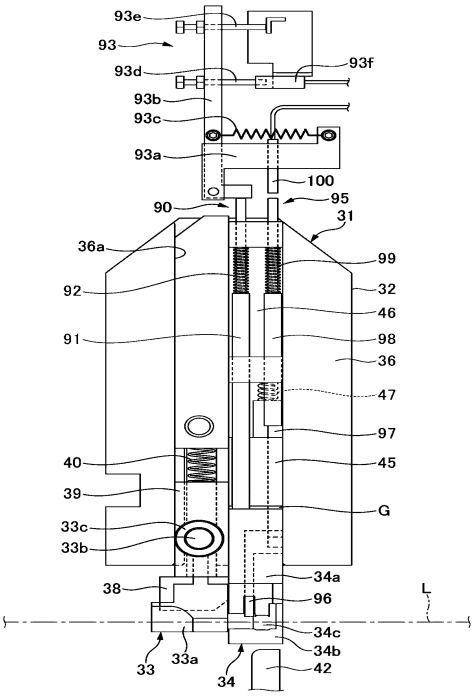

摘要：

本发明提供一种拉链组装装置的零件安装装置，能够保持拉头及上止部并且能够检测是否保持着上止部。零件安装装置(30)具有保持拉头(S)及止部(P1)的零件保持器(31)、和对由零件保持器保持的止部进行凿密的凿密部(42)，零件保持器具有保持拉头的拉头保持器(33)、和保持止部的止部保持器(34)，止部保持器具有对止部进行凿密的上侧砧座(34a)和下侧砧座(34b)，下侧砧座设置为相对于上侧砧座能够沿上下方向滑动，在上侧砧座与下侧砧座之间设有收容止部的一对止部收容凹部(34c)，零件安装装置具有检测一对止部收容凹部中是否收容有止部的一对止部检测机构(90)。

序号：4

名称：拉链

申请号：CN201310429741.7

申请日：2009 年 01 月 13 日

公开日：2018 年 10 月 26 日

专利权人：YKK 株式会社

申请类型：发明

法律状态： 授权

IPC：A44B19/06

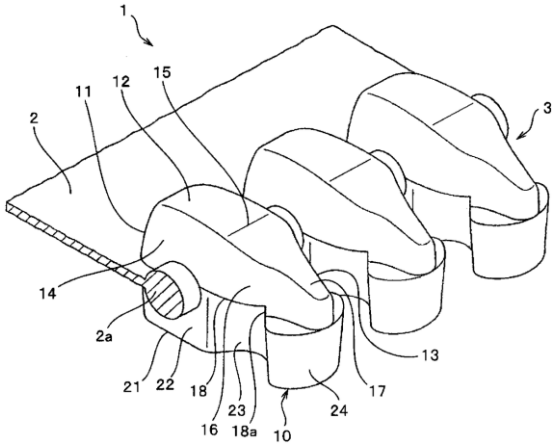

摘要：

本发明提供一种拉链，拉链(1)的各拉链链牙(10、10′、30、40)具有配置在所述拉链带(2)的第一面侧的链牙上半部(11、31、41)和配置在该拉链带(2)的第二面侧的链牙下半部(21)。另外，所述链牙上半部(11、31、41)具有第一带挟持部(12、32、42)和从该第一带挟持部(12、32、42)延伸设置的前端细窄形状的第一头部(13、13′、33、43)。而且，所述链牙上半部(11、31、41)具有渐缩部(14、34、44)，该渐缩部至少使所述第一带挟持部(12、32、42)中的带长度方向上的前方侧面和后方侧面间的尺寸向上方逐渐减小。通过这样的本发明的拉链(1)，能够使各拉链链牙(10、10′、30、40)轻量地形成，且能够使该拉链链牙(10、10′、30、40)具有金属制的拉链链牙般的外观。

序号：5

名称：一种拉链头及拉链

申请号：CN201810769575.8

申请日：2018 年 07 月 13 日

公开日：2018 年 10 月 09 日

申请人： 浙江伟星实业发展股份有限公

申请类型：发明

法律状态： 实质审查

IPC：A44B19/26

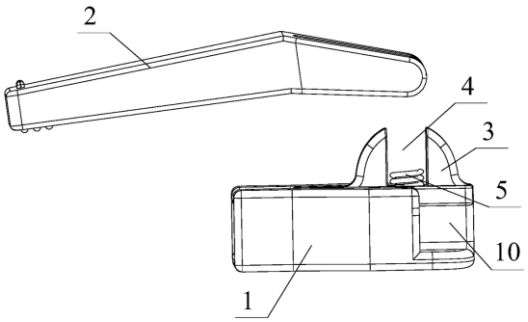

摘要：

本发明公开了一种拉链头，包括：拉头本体，用于开合链牙；拉片，用于拉动所述拉头本体；容纳部，设置在所述拉头本体上，并将所述拉片通过所述容纳部形成的容纳空间连接于所述拉头本体上表面；弹性件，设置在与所述容纳部所形成的容纳空间相对应的所述拉头本体处，所述弹性件始终处于压缩状态，对所述拉片施加径向弹力以限制所述拉片的翻转。本发明的拉链头，能够有效提高稳定性，避免拉片在无作用力的情况下的自由翻转。

序号：1

名称：一种密封拉链

申请号：CN201810534135.4

申请日：2018 年 05 月 29 日

公开日：2018 年 10 月 09 日

申请人：天津浔兴拉链科技有限公司

申请类型：发明

法律状态：公开

IPC：A44B19/32

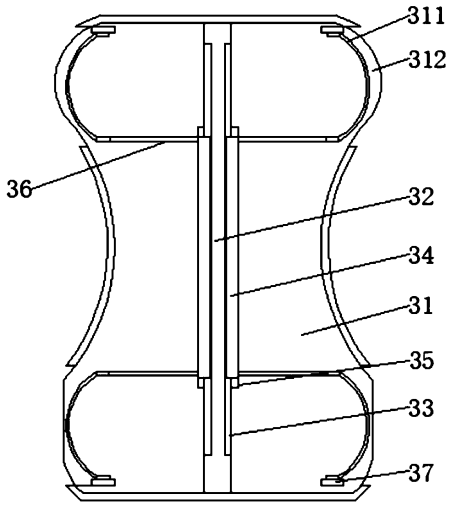

摘要：

本发明涉及服装技术领域，且公开了一种密封拉链，包括两个布带，两个所述布带的相对一侧均固定连接有拉齿，两个所述拉齿通过拉头啮合，所述布带正面的一侧固定连接有密封带。本发明解决了密封拉链在使用时易出现卡布的问题，本发明通过对拉头的改进，拉片能够带动 T 形块在滑槽内活动，滑片能够在滑口内滑动，此时保证滑片在向上活动或是向下移动过程中固定杆能够同步挤压同一水平面的弹性杆，撑开的弹性杆能够将密封带撑开，此时能够解决拉头吃密封带的情况发生，从而能够方便使用者使用密封拉链，而且保护了密封带和拉头，增加了拉链整体的使用寿命，减少了拉链更换的频率，同时保证在使用密封带能够起到美观的作用。

序号：2

名称：一种带有儿童安全锁的气密拉链拉头

申请号：CN201810532031.X

申请日：2018 年 05 月 29 日

公开日：2018 年 10 月 12 日

申请人：天津浔兴拉链科技有限公司

申请类型：发明

法律状态：公开

IPC：A44B19/30

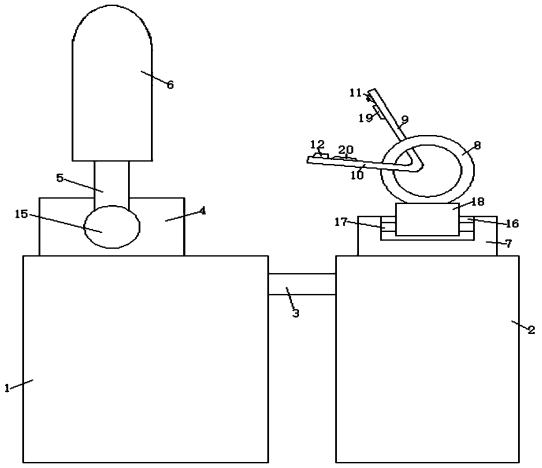

摘要：

本发明提供一种带有儿童安全锁的气密拉链拉头，涉及拉链技术领域。该带有儿童安全锁的气密拉链拉头，包括前端拉链头和后端拉链头，所述前端拉链头的右侧固定连接有橡塑杆，所述橡塑杆的右端一后端拉链头的左侧接触，所述前端拉链头的顶部固定连接有拉座，所述拉座的顶部活动连接有支架，所述支架的顶部固定连接有拉环。该带有儿童安全锁的气密拉链拉头，需要锁住拉链头时，顺时针摆动拉环，将顶部套带和底部套带套接在拉环的表面，将子扣与母扣扣在一起，使得套环和拉环连接在一起，使得前端拉链头和后端拉链头固定在一起，从而使得拉链拉头锁住，固定了前端拉链头和后端拉链头的相对距离，从而达到了锁住的效果，提高安全性。

序号：3

名称：一种拉头及一种拉链

申请号：CN201810620521.5

申请日：2018 年 06 月 15 日

公告日：2018 年 10 月 16 日

申请人：浙江伟星实业发展股份有限公司

申请类型：发明

法律状态： 实质审查

IPC：A44B19/30

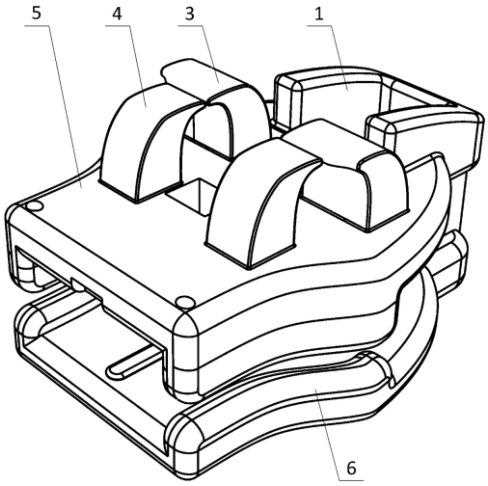

摘要：

本发明公开一种拉头，包括拉片、拉体和保险，拉体上设有上底板和下底板，上底板上设有对应设置的后铆体组和前铆体组，拉片旋转至与前铆体组接触时，前铆体组与拉片的侧柱接触以阻隔拉片的翻转。应用该装置，拉片旋转过后铆体组旋转至与前铆体组接触时，前铆体组与拉片的侧柱接触，前铆体组通过阻挡侧柱进而阻隔拉片的旋转路径，且由于前铆体组对旋转的拉片施力，使得拉片以水平部为旋转轴线回弹至拉头后端，保险下锁从而锁住拉链，使得拉链固定在相应的位置，实现拉片的回弹。本发明还公开了一种包括上述拉头的拉链，具有上述技术效果。

序号：4

名称：一种注塑拉链链牙及其制备方法和注塑拉链

申请号：CN201611095929.2

申请日：2016 年 12 月 02 日

公开日：2018 年 10 月 16 日

申请人：浙江伟星实业发展股份有限公司

申请类型：发明

法律状态： 授权

IPC： C08L67/02； C08L67/00 ； C08L69/00 ； C08L23/06 ； C08L23/12； C08L77/02 ； A44B19/24 ； B29C45/00 ； B29L5/00

摘要：

本发明提供了一种注塑拉链链牙，由包括聚碳酸酯、聚对苯二甲酸 1,4-环己烷二甲醇酯、改性助剂和稳定剂的混合物制成；所述改性助剂包括聚酰胺、聚丙烯和聚对苯二甲酸乙二醇酯中的一种或多种；所述稳定剂为聚乙烯蜡。与现有技术相比，本发明提供的注塑拉链链牙由特定组分的混合物制成，各组分相互作用实现协同作用，得到的注塑拉链链牙同时具有较好的耐干洗性能和耐高温性能。实验结果表明，本发明提供的注塑拉链链牙在 130℃下进行高温熨烫 1 分钟，未发生变形，并且经四氯化碳干洗测试后，所述注塑拉链链牙表面也没有明显变化。

聚碳酸酯	40 重量份~60 重量份；
聚对苯二甲酸 1,4-环己烷二甲醇酯	40 重量份~120 重量份；
改性助剂	0.5 重量份~10 重量份；
稳定剂	0.5 重量份~2 重量份。

序号：5

名称：防撞拉头和防撞拉链

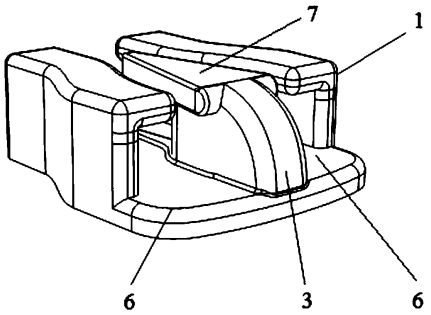

申请号：CN201810865468.5

申请日：2018 年 08 月 01 日

公告日：2018 年 10 月 19 日

专利权人： 浙江伟星实业发展股份有限公司

申请类型：发明

法律状态： 实质审查

IPC：A44B19/26

摘要：

本发明公开了一种防撞拉头和一种设置有该防撞拉头的防撞拉链。该防撞拉头包括拉体，该拉体包括基础板、基芯、中间底板、两个侧壁和两个侧底板。其中：两个侧壁分别位于基础板的两边，向前滑行时用于挤压链带上的链牙啮合；基芯位于基础板的内侧中间，向后滑行时用于分开两侧链牙；中间底板固连于基芯上与基础板相对的一端，且凸出基芯的两个侧面；两个侧底板分别位于两个侧壁上与基础板相对的一端，且凸出侧壁的内表面，并且，位于两侧的侧底板和位于中间的中间底板之间均留有用于穿过链带的缝隙，并且，两个侧底板也不接合，其主要作用是防止拉链脱离拉体。本发明公开的防撞拉头和防撞拉链，其造型轻便，有利于减轻甚至避免拉头撞击痛感。

序号：6

名称：一种灌胶间色拉链

申请号：CN201810544158.3

申请日：2018 年 05 月 31 日

公开日：2018 年 10 月 19 日

申请人：福建晋江浔兴拉链科技有限公司

申请类型：发明

法律状态： 授权

IPC：A44B19/24 ；A44B19/34

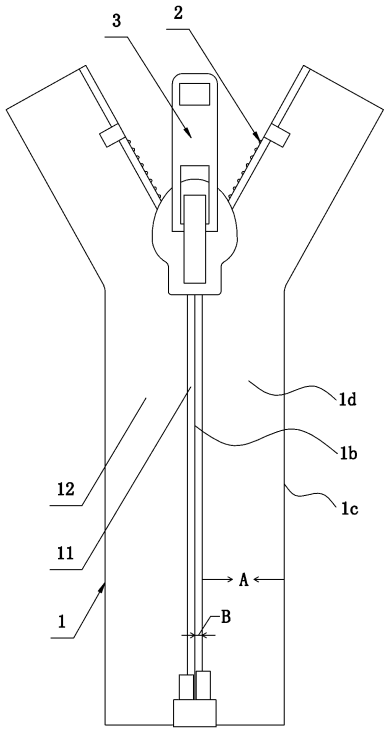

摘要：

一种灌胶间色拉链，包括一对链带；一对链齿列，其分别缝合在该一对链带上，并且均位于该一对链带的背面，且均具有复数个链齿；拉头，其用于使该一对链齿列啮合、分离；该一对链齿列相互啮合时，该一对链带上相正对的两个侧面相互接触，该一对链带均沿着该相接触的侧面至其另一个侧面依次分成灌胶部与原色部，往灌胶部的缝隙、以及复数个链齿相互之间的间隙灌注胶体使该灌胶部被着色为与原色部不同的颜色。本发明从正面看不到链齿列，而只能看到链带上具有颜色差的灌胶部和原色部，提高了拉链在色彩方面的美观性；同时从背面还可体验到胶体颜色的视觉效果；并且操作更加简便，生产效率更高。

序号：7

名称：一种裤子用防滑拉链

申请号：CN201810533554.6

申请日：2016 年 05 月 29 日

公告日：2018 年 10 月 19 日

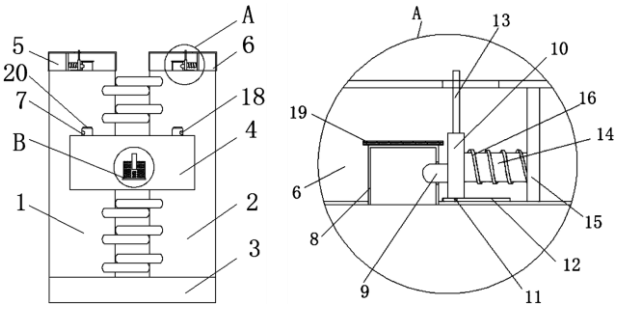

专利权人：天津浔兴拉链科技有限公司

申请类型：发明

法律状态：公开

IPC：A44B19/26

摘要：

本发明提供一种裤子用防滑拉链，涉及拉链技术领域。该裤子用防滑拉链，包括左半拉链，所述左半拉链的右侧设置有右半拉链，所述右半拉链与左半拉链之间咬合在一起，所述左半拉链与右板拉链的底部套接有连接块，所述左半拉链与右半拉链的外壁套接有锁头，所述锁头的表面通过铁环活动连接有拉动把手，所述左半拉链的顶部固定连接有第一挡板，所述右板拉链的顶部固定连接有第二挡板。该裤子用防滑拉链，通过第一挡板、第二挡板、限位块、限位槽、卡块、短杆、滚轮、滑槽、拨动杆、伸缩杆、固定杆、弹簧、卡槽、第一磁铁块和第二磁铁块的配合实用，解决了裤子拉链容易滑落的问题，增加了裤子拉链的使用寿命。

1、纺织老板：旺季并未爽约！只是我们想要的太多了！（来源：全球纺织网，2018 年 10 月 27 日）

目前坯布销售方面，处于稳中上升阶段，陆续有批量走货。盛泽某一坯布销售商如是说道："坯布走量是还可以的，最近每天都能保证发几万米坯布，有时候从天亮一直忙到天黑。"由此可以看出，坯布市场目前以跑量为主，不再像去年同期现金排队拿货，只是利润降低了。因此，对于坯布厂家来说，不是行情不好，是现金回款不好。根据中国绸都网数据记录，目前东方市场成交量呈上升趋势，日成交量在 193 万米左右，因此也可预见未来行情走势。

另外，据内销贸易商反应，现如今总体订单较为乐观，十月后客户下单增多，下单速度也有所加快，主要以秋冬面料为主。破卡、T400、锦涤绉等面料是目前市场上内销较为畅销的产品。由于一些热销产品需要排队等货，因此织造市场的总体开机率也在上市。根据中国绸都网数据记录，目前织造厂家开机率维持在 8 成以上，且处于不断上升趋势。因此也可以看出，市场在回暖的趋势。

综合上述三方面，目前的纺织市场的行情是偏向上和乐观的。其实，旺季已经在不经意间到来，这是往年旺季的正常态势。而去年至今年上半年，那不叫旺季，叫"爆季"!旺季旺不旺，取决于纺织人士的心态。纺织人，你应该调整心态，面对回归理性的市场旺季。

更多信息详见：

http://www.sjfzxm.com/hangye/201810-27-529224.html

2、提升专利质量 建设知识产权强国（来源：中国知识产权报，2018 年 10 月 29 日）

《专利质量提升工程实施方案》坚持以问题为导向，以“高水平创造、高质量申请、高效率审查、高效益运用”为目标，以提升专利质量为核心，以四大重点工程（发明创造与专利申请质量提升工程、专利代理质量提升工程、专利审查质量提升工程、严格保护和高效运用促进专利质量提升工程）为抓手，精准定位我国专利申请、代理、审查、运用和保护等全链条各环节中面临的实际问题，寻求重点突破，为有效提高我国科技创新水平和科技转化能力给出了实质性的具体方案。

以专利审查质量提升工程为例，国家知识产权局各部门都在积极地落实方案要求，拓宽质量问题发现渠道，加大专利审查创新力度。其采取的针对性措施包括开展针对检索报告的大数据分析、推行分领域专利检索最低要求、提供高价值专利评估和培育、开展满意度调查、个案审查质量回访、跟踪检查等，在提高专利审查质量方面取得了良好成效。目前，专利审查相关的政策法规也更加完善，专利提质增效成果显著。

更多信息详见：

http://www.iprchn.com/cipnews/news_content.aspx?newsId=111788

3、汇率推升纺织服装板块防御力 机构推荐 11 只三季报预喜股（来源：证券日报，2018 年 10 月 09 日）

10 月 8 日，截至记者发稿时在岸人民币贬值 410 点至 6.9358，创 8 月 16 日以来新低。与此同时，周一人民币中间价报 6.8957，下调 165 点，为 2017 年 5 月份以来新低。

对此，分析人士指出，纺织出口占比高的企业将优先从人民币贬值中受益，在汇兑收益增加的同时，企业盈利情况也会进一步得到改善，推动纺织行业景气度上升，具有业绩支撑的龙头标的迎来配置良机。

受此影响，昨日，纺织服装板块午后异动明显，板块内 57 只成份股股价表现跑赢大盘（上证指数下跌 3.72%），占比 67.06%。个股方面，嘉麟杰、华纺股份昨日实现涨停，华升股份（3.39%）、多喜爱（1.44%）、*ST 中绒（0.68%）、际华集团（0.54%）和上海三毛（0.35%）等个股当日也均呈现不同程度的上涨。

更多信息详见：

http://www.xinhuanet.com/finance/2018-10/09/c_129967630.htm

4、知识产权质押融资大有可为（来源：人民网，2018 年 10 月 31 日）

国家知识产权局统计数据显示：2017 年，我国专利质押融资总额为 720 亿元，同比增长 65%；专利质押项目总数为 4177 项，同比增长 60%。2018 年，质押融资工作更是形势喜人，仅 1-4 月新增专利质押融资金额就达到 261 亿元，同比增长 26%；专利质押项目数量达到 1256 项，同比增长 37%。

如今，我国知识产权质押融资工作已在全国范围内广泛推行，融资规模不断扩大，融资金额逐年攀升，一定程度上破解了中小微企业“融资难、融资贵”的难题，对实现专利价值、服务中小微企业、助力创新发展起到了重要作用。

更多信息详见：

http://ip.people.com.cn/n1/2018/1031/c179663-30373460.html